TTK07.V1

发放单位		
	17	家研
	201	家工
	202	试制
	22	质控
	24	采购
	29	出口 ✓
	361	商工
	43	钣金
	44	喷塑
	46	两器
	47	管一
	48	模具
	49	备选
	50	控制
	51	空四
	55	管二
	62	重庆
	79	小家电
	61	巴西

是否属于客户化物料	
是	
否	✓

使用范围	
通用	
出口	✓
内销	

地点		状态
管一		是否需再加工
管二		是否需再加工
借通用登记		

物料状态	
	钣金
	喷塑
	两器
	管路
	机加件
	采购
	注塑
	喷涂
	丝印
	控制
	预装
	下料

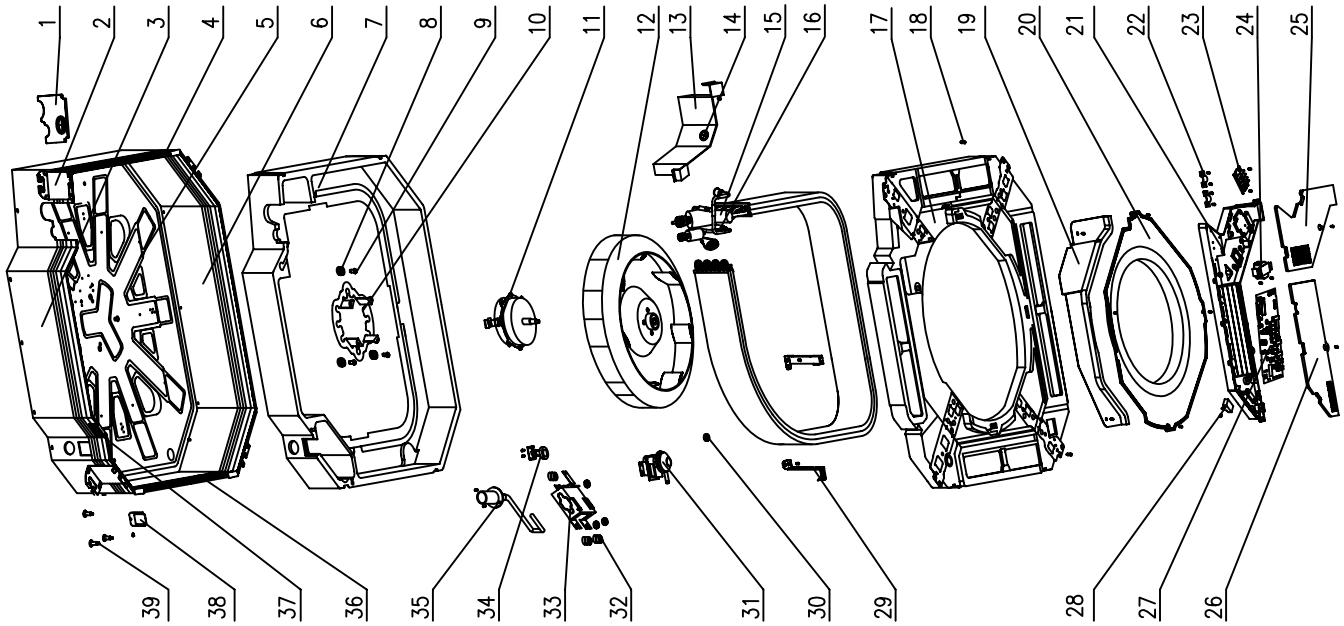

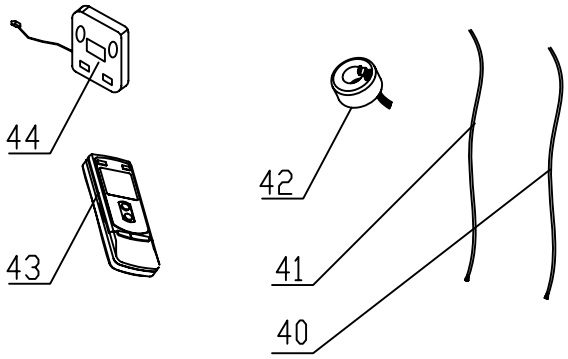

序号	英文名称	中文名称
47		
46		
45		
44	Display Board	显示板
43	Remote Controller	遥控器
42	Magnet Coil for Electronic Expansion Valve	电子膨胀阀线圈
41	Connecting Wire	系列连线(四芯双铁壳)
40	Signal Cable	系列连线(通讯)
39	Bolt	螺栓
38	Pump Cover	水泵外周盖板
37	Cable-cross Loop	过线波圈
36	Right Side Plate	右侧板部件
35	Drainage Pipe Pump	水泵排水管
34	Water Level Switch	液位开关
33	Pump Support	水泵安装架
32	Pump Gasket	水泵橡胶垫
31	Pipe Pump	水泵
30	Nut with Washer	带垫螺母
29	Evaporator Support	蒸发器固定座
28	Capacitor	电容
27	Main PCB	主板
26	Electric Box Cover II	电器盒盖II
25	Electric Box Cover I	电器盒盖I
24	Transformer	电源变压器
23	Terminal Board	接线板
22	Wire Clamp	固线夹
21	Electric Box	电器盒
20	Flow Guide Loop	导流圈
19	Electric Box Base Plate	电器盒底板
18	Screw	带垫自攻螺钉
17	Water Tray	接水盘
16	Electronic Expansile Valve	电子膨胀阀
15	Evaporator Plate	蒸发器部件
14	Cable-cross Loop	过线波圈
13	Evaporator Connection	蒸发器连接板
12	Centrifugal Fan	离心风叶
11	Motor	电机
10	Motor Fixer	电机固定架
9	Bolt	带垫组合件
8	Motor Gasket	电机橡胶垫
7	Bottom Foam	底部泡沫
6	Rear Side Plate	后侧板部件
5	Base Plate	底板
4	Left Side Plate	左侧板部件
3	Front Side Plate	前侧板部件
2	Body Fixed Plate	主体安装板
1	Tube Exit Plate	出管口板

标记	处数	分区	更改单号	签名	年月日

设计	李实学	081219	标准化		
审核			数据审核		
工艺			审定		
会签			批准		

材料:

产品型号:GMV-R28T/H-K

图样标记	重量	比例
S		1:20

共 张 第 张

GREE

爆炸图

物料编码:

VR28THK.BZ000000

图幅: A3