TTK06.V2

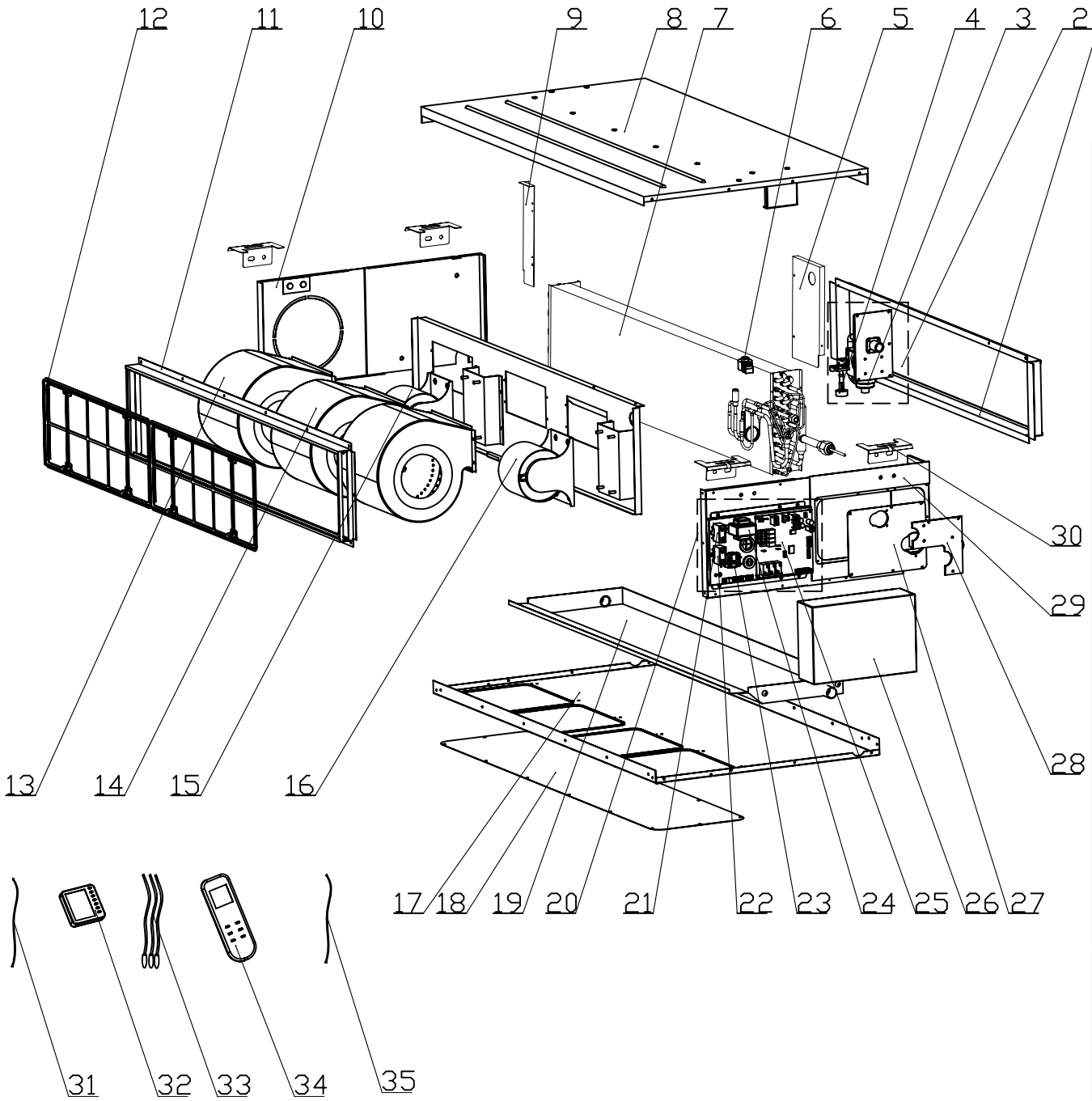

序号	英文名称	中文名称	备注
35	Connecting Wire	板间连线(3芯)	*
34	Remote Controller	遥控器	*
33	Sensor sub-assy	感温包组件	*
32	Display Board	显示板	*
31	Connecting Wire	板间连线(四芯)	
30	Hook	挂钩	
29	Left Side Plate Assy	左侧板部件	
28	Seal Of Connection Pipe	连接管封口板	
27	Seal Of Left Side Plate Sub-Assy	左侧板封板组件	
26	Electric Box Cover	电器盒盖	
25	Main Board	主板	*
24	Transformer	电源变压器	*
23	Terminal Board	接线板(2位)	*
22	Capacitor CBB61	电容 CBB61	*
21	Capacitor CBB61	电容 CBB61	*
20	Electric Box Assy	电器盒部件	*
19	Water Tray Assy	接水盘部件	
18	Cover Of Air-In	回风盖板	
17	Bottom Cover Plate Assy	下盖板部件	
16	Fan Motor	电机 FG75G	*
15	Fan Motor	电机 FG150G	*
14	Motor	风机(右式)	*
13	Motor	风机(左式)	*
12	Filter Sub-Assy	过滤网组件	*
11	Air intake side-board Sub-assy	回风口边板组件	
10	Right Side Plate Assy	右侧板部件	
9	Right Support of Evaporator	蒸发器右支架	
8	Top Cover Board Assy	上盖板部件	
7	Evaporator Assy	蒸发器部件	*
6	Electric expand valve fitting	电子膨胀阀线圈	*
5	Left Support of Evaporator Sub-Assy	蒸发器左支架组件	
4	Water Level Switch	液位开关	*
3	Water Pump	水泵	*
2	Water Pump Assy	水泵部件	*
1	Air Outlet Side Board assy	出风口边板部件	

序号	代号	名称	数量	材料	材料规格	单件 质量	总计 质量	备注

发放单位	
13	标管
201	度工
22	质控
24	采购
29	出口 ✓
361	商工
43	钣金
44	喷塑
46	两器
47	管一
48	机具
49	铸造
50	控制
51	空四
55	管二
58	试制
61	巴西
62	重庆
63	台配

是否属于客户化物料	
是	
否	✓

使用范围	
通用	
出口	✓
内销	

地点	状态
管一	是否需再加工
管二	是否需再加工

管通用登记

物料状态	
	钣金
	喷塑
	两器
	管路
	机加件
	采购
	注塑
	喷涂
	丝印
	控制
	预装
	下料
	发泡
	充管

标记	处数	分区	更改文件号	签名	年月日
设计	刘晓伟	091204	标准化		
审核			数据审核		
工艺			审定		
会签			批准		

GREE

产品型号:GMV-R90PS/NaB-K

图样标记 | 重量 | 比例 1:8

共 张 第 张

爆炸图

物料编码: VR90PSNaBK.BZ000000

图幅:A2