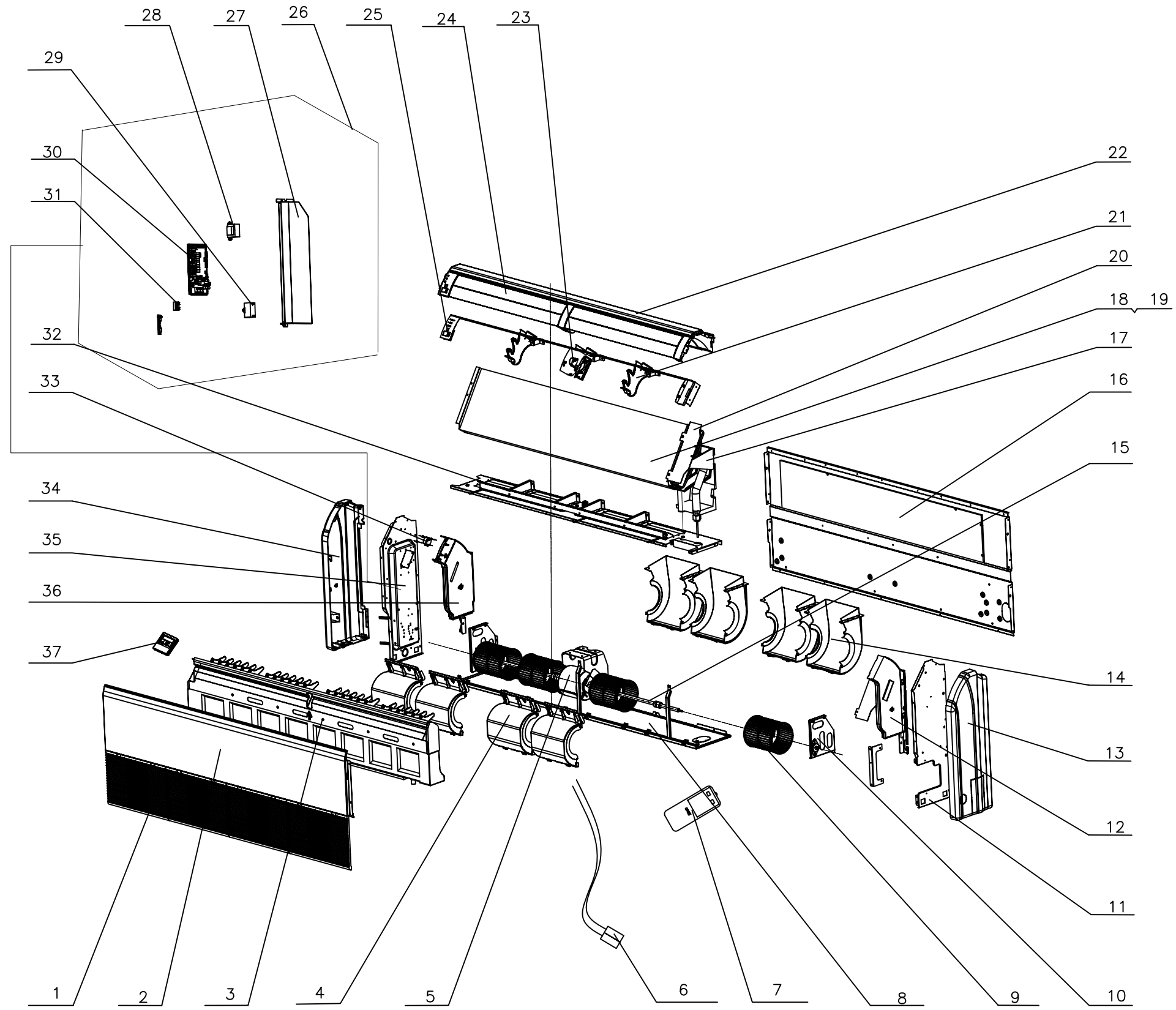

37	Display Board	显示板	*	
36	Left Foam Sub-assy	左泡沫组件		
35	Left Side Plate Assy	左侧板组件		
34	Left Cover Plate	左盖板		
33	Steping Motor	步进电机	*	1521240206
32	Middle bar Plate Assy	中间隔板部件		
31	Terminal Board	接线板	*	2位
30	Main Board	主板	*	
29	Capacitor	电容	*	
28	Transformer	电源变压器	*	57X25C
27	Electric Box cover	电器盒盖		
26	Electric Box Assy	电器盒部件	*	
25	Display Board	显示板	*	Z4G25A
24	Guide Louver	导风板		
23	Steping Motor	步进电机	*	1521240201
22	Front Connection Board	前连接板		
21	Plank	支架		导风板
20	Connected Board	连接板		蒸发器
19	Electronic Expansion Valve	电子膨胀阀	*	
18	Evaporator Assy	蒸发器部件	*	
17	Water Lead Plate Sub-Assy	引水板组件		
16	Rear Side Plate Assy	后侧板部件		
15	Rotate Axis	转轴	*	
14	Rear volute casing	后蜗壳	*	
13	Right Cover Plate	右盖板		
12	Right Foam Sub-assy	右泡沫组件		
11	Right Side Plate Sub-assy	右侧板组件		
10	Plank	支架		轴承
9	Centrifugal fan	离心风叶	*	
8	Rear Connection Board	后连接板		
7	Remote Controller	遥控器	*	
6	Sensor sub-assy	感温包组件	*	
5	Fan Motor	电机	*	
4	Front volute casing	前蜗壳	*	
3	Water tray assy	接水盘部件		
2	Top Cover Plate Sub-assy	上盖板组件		
1	Front Gill	面板格栅		

标记	处数	分区	更改文件号		签名	年月日	产品型号	GMV-R125Zd/NaB-K
设计	编制他		100601	标准化			图样标记	重量	比例
审核				数据审核			S		1:15
工艺				审定			共 1 页	第 1 页	
会签				批准					

GREE

爆炸图

物料编码 VR125ZdNaBK.BZ000000

更改单号	
13	标准
201	修订
22	前连
24	导风
29	电容
361	修订
43	检验
44	螺钉
46	面板
47	管子
48	膜状
49	贴纸
50	控制
51	空调
55	修二
58	试制
61	巴西
62	重庆
63	合肥

是否属于客户化物料	
是	
否	√

使用范围	
通用	
出口	√
内销	

地点	状态	
珠一	是否需	
珠二	是否需	

普通周期物料

工

物料状态	
钣金	
喷塑	
丙部	
铆接	
机加件	
采购	
注塑	
喷漆	
丝印	
控制	
装配	
下料	
总装	
电管	

图幅:A2